PRESTO

PROGRAM „ PRESTO Z KLASĄ”
ARMATURA ANTYWANDAL DO SANITARIATÓW SZKOLNYCH

Armatura samozamykająca PRESTO jest stosowana w polskich szkołach od 20 lat. Jakość użytych materiałów (stal nierdzewna i rubin syntetyczny – niezwykle trwały kamień jubilerski) gwarantuje wieloletnią poprawną pracę i odporność na akty wandalizmu.
Od 20 lat prowadzimy serwis fabryczny, pogwarancyjny oraz skład wszystkich części zamiennych – zapewniając placówkom oświatowym możliwość tanich napraw w czasie wieloletniej eksploatacji armatur PRESTO.

Poniżej przedstawiamy podstawowe armatury stosowane i sprawdzone na przestrzeni kilkunastu lat intensywnej eksploatacji w polskich szkołach.

I. SZKOŁA PODSTAWOWA
UMYWALNIA przedszkole I ODDZIAŁ ZEROWY

założenia

1/ woda wstępnie zmieszana na mieszaczu termostatycznym, o bezpiecznej temperaturze, doprowadzona do wszystkich punktów poboru (umywalki i natryski)
2/ na oddziale ZEROWYM stosowane będą zawory łokciowe PRESTO 705 znakomicie ułatwiając uruchomienie wypływu wody przez małe dzieci

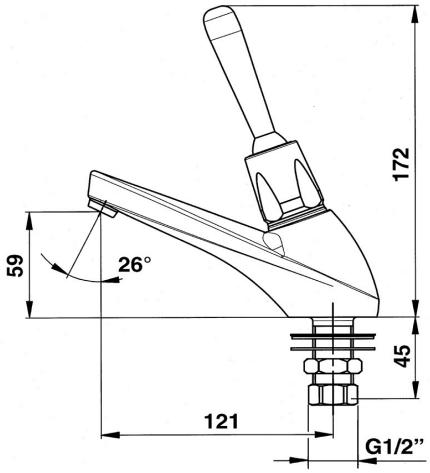

przedszkole Kraków

zawór umywalkowy PRESTO 705 SOFT START nr 64652
zawór na wodę wstępnie zmieszaną o bezpiecznej temperaturze, uruchamiany za pomocą drążka – dźwigni przez lekkie popchnięcie w dowolnym kierunku (system SOFT START)
4 stopniowa regulacja wypływu wody
czas wypływu wody 15 sekund
przyłącze GZ ½ cala
przeznaczenie: przedszkola, zerówki, sanitariaty dla osób niepełnosprawnych
Do zasilania zaworów PRESTO 705 stosować należy następujące mieszacze termostatyczne
PRESTO SFR II nr 29002 (do 1-7 umywalek z zaworami PRESTO 705)
PRESTO SFR III nr 29003 (do 1-10 umywalek z zaworami PRESTO 705)

NATRYSK ODDZIAŁ ZEROWY i przedszkole

natrysk:
zawór PRESTO 500S2

mieszacze
PRESTO
SFR II

mieszacz
Leonard
TM 20

przedszkole Kraków

założenia:

doraźne mycie dzieci w brodziku natryskowym prowadzą wyłącznie osoby uprawnione – niezbędna jest dowolna słuchawka na drążku oraz zawór czasowy PRESTO 500 S2 na wodę zmieszaną

zawór natryskowy PRESTO 500 S2 nr 38320 – zawór na wodę wstępnie zmieszaną o bezpiecznej temperaturze – do doraźnego mycia dzieci w brodziku natryskowym
uruchamiany przez naciśnięcie głowicy
5-stopniowa regulacja wypływu wody
czas wypływu wody 30 sekund
przyłącze GZ ½ cala
do łączenia z dowolną słuchawką natryskową z wężem ½ cala
przeznaczenie: przedszkola, zerówki, sanitariaty dla osób niepełnosprawnych

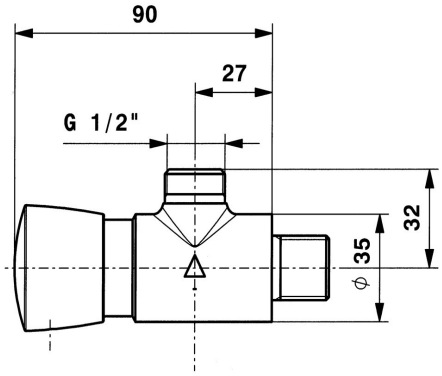

Do zasilania zaworów PRESTO 500S2 stosować należy następujące mieszacze termostatyczne
PRESTO SFR II nr 29002 (do 3-4 natrysków z zaworami PRESTO 500S2)
PRESTO SFR III nr 29003 (do 5-6 natrysków z zaworami PRESTO 500S2)

I. SZKOŁA PODSTAWOWA I GIMNAZJUM

UMYWALNIA

założenia

1/ woda wstępnie zmieszana na mieszaczu termostatycznym, o bezpiecznej temperaturze, doprowadzona do wszystkich punktów poboru (umywalki i natryski)
wymagana armatura PRESTO ANTYWANDAL

zawór umywalkowy PRESTO 605 nr 64622

zawór ANTYWANDAL
na wodę wstępnie zmieszaną
o bezpiecznej temperaturze,
uruchamiany przez naciśnięcie przycisku
4 stopniowa regulacja wypływu wody

czas wypływu wody 15 sekund
przyłącze GZ ½ cala
przeznaczenie: szkoły, sanitariaty o dużej intensywności użytkowania

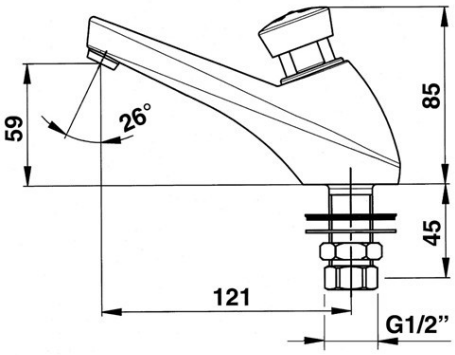

SP Kraków

SP Wrocław

Do zasilania zaworów PRESTO 605 stosować należy następujące mieszacze termostatyczne
PRESTO SFR II nr 29002 (do 1-7 umywalek z zaworami PRESTO 605)
PRESTO SFR III nr 29003 (do 1-10 umywalek z zaworami PRESTO 605)

I. SZKOŁA PODSTAWOWA I GIMNAZJUM
NATRYSKI

założenia

1/ woda wstępnie zmieszana na mieszaczu termostatycznym, o bezpiecznej temperaturze, doprowadzona do wszystkich punktów poboru (umywalki i natryski)
wymagana armatura PRESTO ANTYWANDAL podtynkowa

wylewka stała 2-położeniowa nr 29110

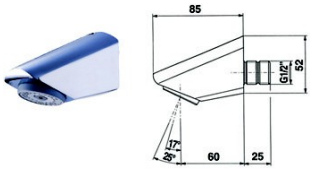

wandaloodporna, mocowanie przeciwwykręceniowe
kąt nachylenia 17 lub 25 stopni

zawór natryskowy PRESTO 50B nr 38222
zawór ANTYWANDAL
na wodę wstępnie zmieszaną
o bezpiecznej temperaturze,
uruchamiany przez naciśnięcie przycisku
wypływ 10 l/min
czas wypływu wody 30 sekund
przyłącze GZ 3/4 cala
przeznaczenie: szkoły, sanitariaty o dużej intensywności użytkowania

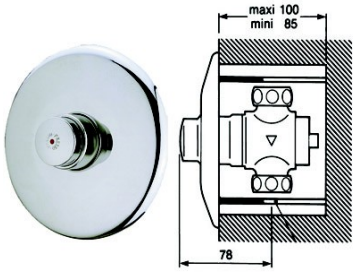

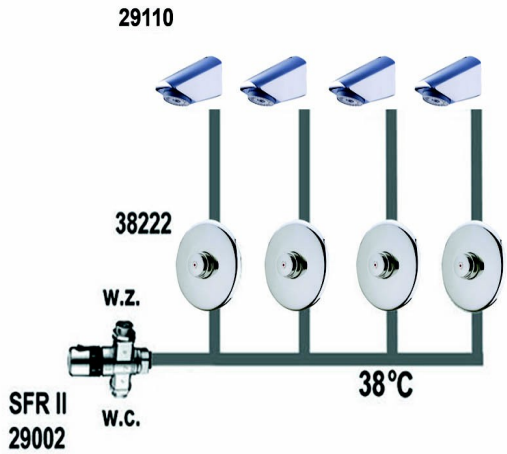

SP Nowa Sól

Do zasilania zaworów PRESTO 50B stosować należy następujące mieszacze termostatyczne
PRESTO SFR II nr 29002 (do 3-4 natrysków z zaworami PRESTO 50B)
PRESTO SFR III nr 29003 (do 5-6 natrysków z zaworami PRESTO 50B)

II. TECHNIKUM I LICEUM
UMYWALNIA

założenia

OPCJA OSZCZĘDNOŚĆ
1a/ woda wstępnie zmieszana na mieszaczu termostatycznym, o bezpiecznej temperaturze, doprowadzona do wszystkich punktów poboru (umywalki i natryski)
Rozwiązania: patrz Szkoła Podstawowa i Gimnazjum
OPCJA KOMFORT
1b/ baterie mieszające umywalkowe czasowe (umywalki i natryski)
wymagana armatura PRESTO ANTYWANDAL

baterie umywalkowe PRESTO 3000 nr 68034
bateria mieszająca ANTYWANDAL
uruchamiana przez naciśnięcie przycisku
4 stopniowa regulacja wypływu wody

czas wypływu wody 15 sekund
przyłącze GZ ½ cala
przeznaczenie: szkoły, sanitariaty o dużej intensywności użytkowania

Trzcianka

Wrocław

Nowa Sól

Suchy Las

II.TECHNIKUM I LICEUM
NATRYSKI

założenia

OPCJA OSZCZĘDNOŚĆ
1a/ woda wstępnie zmieszana na mieszaczu termostatycznym, o bezpiecznej temperaturze, doprowadzona do wszystkich punktów poboru (umywalki i natryski)
Rozwiązania: patrz Szkoła Podstawowa i Gimnazjum
OPCJA KOMFORT
1b/ baterie mieszające umywalkowe czasowe (umywalki i natryski)

wymagana armatura PRESTO ANTYWANDAL

wylewka stała 2-położeniowa nr 29110

wandaloodporna, mocowanie przeciwwykręceniowe
kąt nachylenia 17 lub 25 stopni

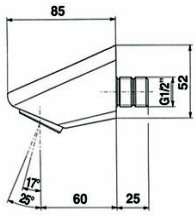

bateria PRESTO ALPA nr 35941

bateria mieszająca ANTYWANDAL

uruchamiana przez naciśnięcie przycisku
blokada przeciwpoparzeniowa
czas wypływu wody 30 sekund
przyłącze GZ 3/4cala
przeznaczenie: szkoły, sanitariaty o dużej intensywności użytkowania

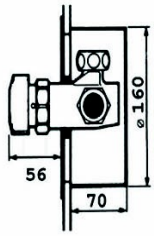

Szkoła Gdańsk

Szkoła Cieszyn

III. SZKOLNY WĘZEŁ
DLA OSÓB NIEPEŁNOSPRAWNYCH

UMYWALKA – armatura PRESTO

Przy wyposażaniu węzła sanitarnego dla osób na wózku inwalidzkim wybieramy armaturę umywalkową PRESTO 705 nr 64652 (tzw. łokciówka) ze względu na łatwość uruchomienia przez dzieci z dysfunkcją kończyn górnych. Dodatkowym atutem takiego rozwiązania jest zasilanie przyborów wodą zmieszaną o bezpiecznej temperaturze ustawionej na mieszaczu termostatycznym PRESTO SFR (patrz aplikacja „Przedszkole")

UMYWALKA I WC – poręcze ERGOPLUS

Stosować należy poręcze ERGOPLUS o montażu zapewniającym odpowiednią wytrzymałość na wyrwanie (zgodnie z aprobatą techniczną)
(w przypadku zabudowy lekkiej typu G-K – stosować poręcze mocowane do posadzki typ RK 23 – 60 cm (umywalka) i RK 20, RK 23 -80 cm (toaleta) – widoczne niżej na zdjęciach z realizacji

szkolne toalety dla osób niepełnosprawnych Gimnazjum Wrocław

NATRYSK – poręcze ERGOPLUS

Stosować należy poręcze ERGOPLUS o montażu zapewniającym odpowiednią wytrzymałość na wyrwanie
(zgodnie z aprobatą techniczną)
typ RK 18 – 60 cm (umywalka)
typ RK 9a – 40 x 80 cm (natrysk)

UWAGA
Zalecane stosowanie siedziska natryskowego ERGOPLUS RKN (brak na zdjęciu)

łaźnia szkolna Gdańsk

IV. SZKOLNA SALA GIMNASTYCZNA
UMYWALNIA

założenia

1/ woda wstępnie zmieszana na mieszaczu termostatycznym, o bezpiecznej temperaturze, doprowadzona do wszystkich punktów poboru (umywalki i natryski)
wymagana armatura PRESTO ANTYWANDAL

zawór umywalkowy PRESTO 605 nr 64622

zawór ANTYWANDAL
na wodę wstępnie zmieszaną
o bezpiecznej temperaturze,
uruchamiany przez naciśnięcie przycisku
4 stopniowa regulacja wypływu wody

czas wypływu wody 15 sekund
przyłącze GZ ½ cala
przeznaczenie: szkoły, sanitariaty o dużej intensywności użytkowania

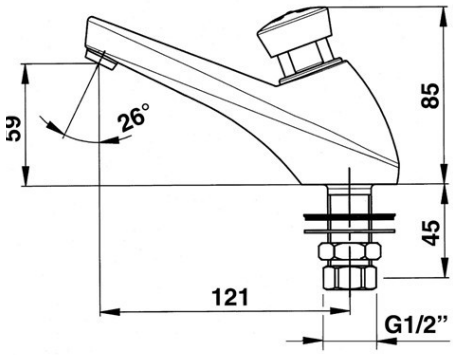

MIESZACZ TERMOSTATYCZNY – patrz aplikacja szkoła

NOGOMYJKA

zawór umywalkowy PRESTO 504 nr 63020

zawór ANTYWANDAL
na wodę wstępnie zmieszaną
o bezpiecznej temperaturze,
uruchamiany przez naciśnięcie przycisku
4 stopniowa regulacja wypływu wody

czas wypływu wody 15 sekund
przyłącze GZ ½ cala
przeznaczenie: szkoły, sanitariaty o dużej intensywności użytkowania- nogomyjki

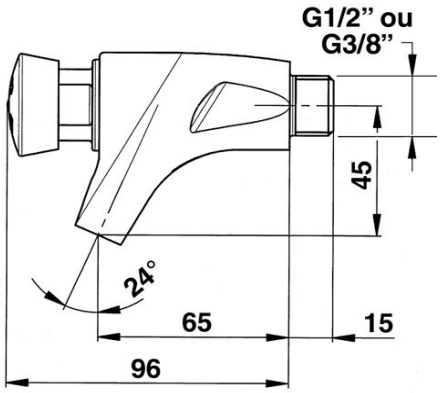

nogomyjki PRESTO 504 - sala gimnastyczna Dębno

zawory PRESTO 605 LO Wrocław

IV. SZKOLNA SALA GIMNASTYCZNA
NATRYSKI

założenia

OPCJA OSZCZĘDNOŚĆ I SYSTEM ANTYLEGIONELLA
1a/ woda wstępnie zmieszana na mieszaczu termostatycznym, o bezpiecznej temperaturze, doprowadzona do wszystkich punktów poboru z panelami natryskowymi PRESTO DL 400 nr 27115 z systemem antylegionella

OPCJA KOMFORT
1b/ baterie mieszające umywalkowe czasowe (patrz aplikacja Technikum i Liceum)

panel natryskowy PRESTO 400 S nr 27115
zasilanie górne
wbudowany zawór odcinający
wylewka antyosadowa z regulowanym
kątem wypływu

możliwość blokady nastawy wylewki
przyłącze ¾ cala
WBUDOWANE ZABEZPIECZENIE
ANTYLEGIONELLA – każdorazowe
naciśnięcie przycisku powoduje zrzut
słupa wody stojącej na posadzkę

przeznaczenie : hale sportowe, sale gimnastyczne
OPCJA : możliwość wyposażenia łaźni w centralny
system dezynfekcji termicznej ANTYLEGIONELLA
na każdym etapie użytkowania obiektu
(patrz: aplikacja EKOTECH ANTYLEGIONELLA)

Mieszacze termostatyczne : dobór mieszaczy
PRESTO lub LEONARD zależny od ilości grup natrysków
(patrz: aplikacja DOBÓR MIESZACZY)

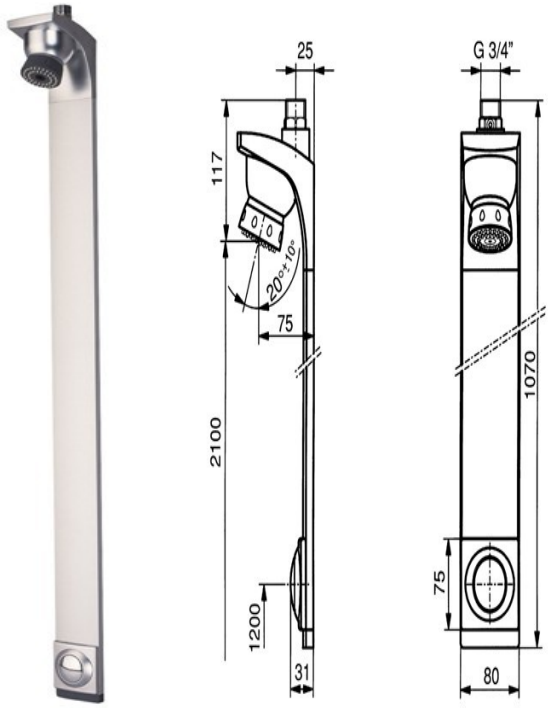

hala sportowa Suchy Las panele PRESTO DL 400 hala sportowa Kraków

dystrybutor wyłączny na Polskę :
Biuro Techniczne Ekotech s.j. doradztwo techniczne i serwis fabryczny tel./fax (061) 651 69 60, 651 77 04
www.bateriepresto.pl