PRESTO VOLTA

bateria PRESTO VOLTA z możliwością mieszania wody
przyłącze G 3/8"
wężyki PEX
dioda LED sygnalizująca słabą baterię
oraz detekcję obecności
zasilanie: bateria litowa 6V
z zaworami odcinającymi kątowymi nr 55160/55162
wersja bez zaworów odcinających nr 55216
wersja bez dźwigni mieszającej (na klucz hex) nr 55218
zasilanie: 230V / 7V DC hermetyczny IP 65
z zaworami odcinającymi kątowymi nr 55150/55152
wersja bez zaworów odcinających nr 55211
wersja bez dźwigni mieszającej (na klucz hex) nr 55213

przeznaczenie: łazienki zbiorowe, biura

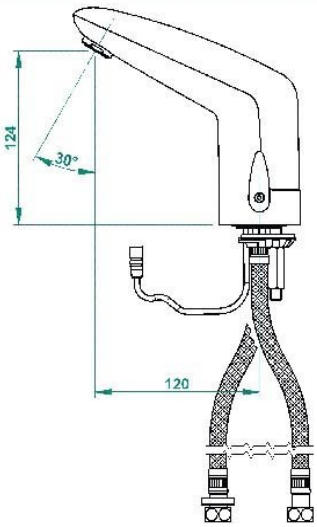

przykład zastosowania: toaleta publiczna Białystok

APLIKACJE DODATKOWE