KARTA PRODUKTU

PRESTO So'o HIGH

NR KAT:56235 - PRESTO So'o HIGH ZAWÓR UMYWALKOWY , BEZ ZAWORKA ODCINJĄCEGO ZASILANIE TRANSFORMATOR 230V AC/ 7 DC IP 65

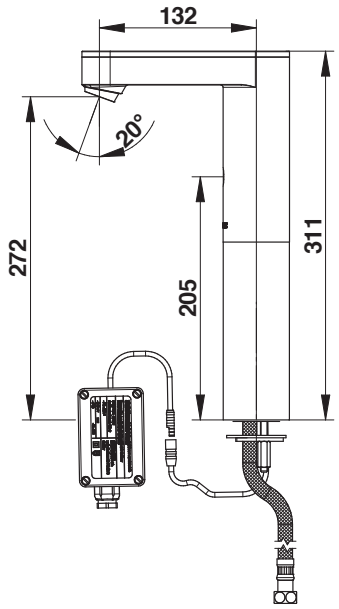

> Zalecane ciśnienie robocze :

- 1 do 5 bar

> Wydatek :

- 3 l/min dzięki zintegrowanemu regulatorowi przepływu
- Wysokiej jakości aerator zapobiegający osadzaniu się kamienia
- Amortyzacja hydrauliczna (brak efektu "uderzenia młota")

> Zasilanie hydrauliczne:

- Wężyk giętki G 3/8" (12x17)

> Zasilanie elektryczne :

- Transformator 230 V AC / 7 DC IP 65

> Materiał i kolor wykończenia :

- Korpus z odlewanego ciśnieniowo metalu
- Chrom

> Odporność termiczna :

- Wytrzymuje temperaturę 75°C przez 30 minut w wypadku dezynfekcji termicznej

> Bezpieczeństwo :

- Automatyczne zamknięcie w wypadku wypływu dłuższego niż 30s lub w wypadku blokady czujki

> Zawiera :

- 2 nakrętka mocująca
- 1 uszczelka , podkładka
- Przyłącze elastyczne z nakrętką ,wbudowane zawory przeciwpowrotne
- 1 filtro-uszczelka

3 l/min 3/8" 3