PRESTO®
loves water

# PRESTO CHEF®
## Profesjonalne baterie kuchenne

**WYTRZYMAŁOŚĆ**
**WYDAJNOŚĆ**
**ERGONOMIA**
**DESIGN**

FRANCUSKA ARMATURA DO
INTENSYWNEGO UŻYTKOWANIA I PRACY
W TRUDNYCH WARUNKACH

# PRESTO CHEF®

## NOWA GENERACJA ARMATUR KUCHENNYCH

### ZALETY

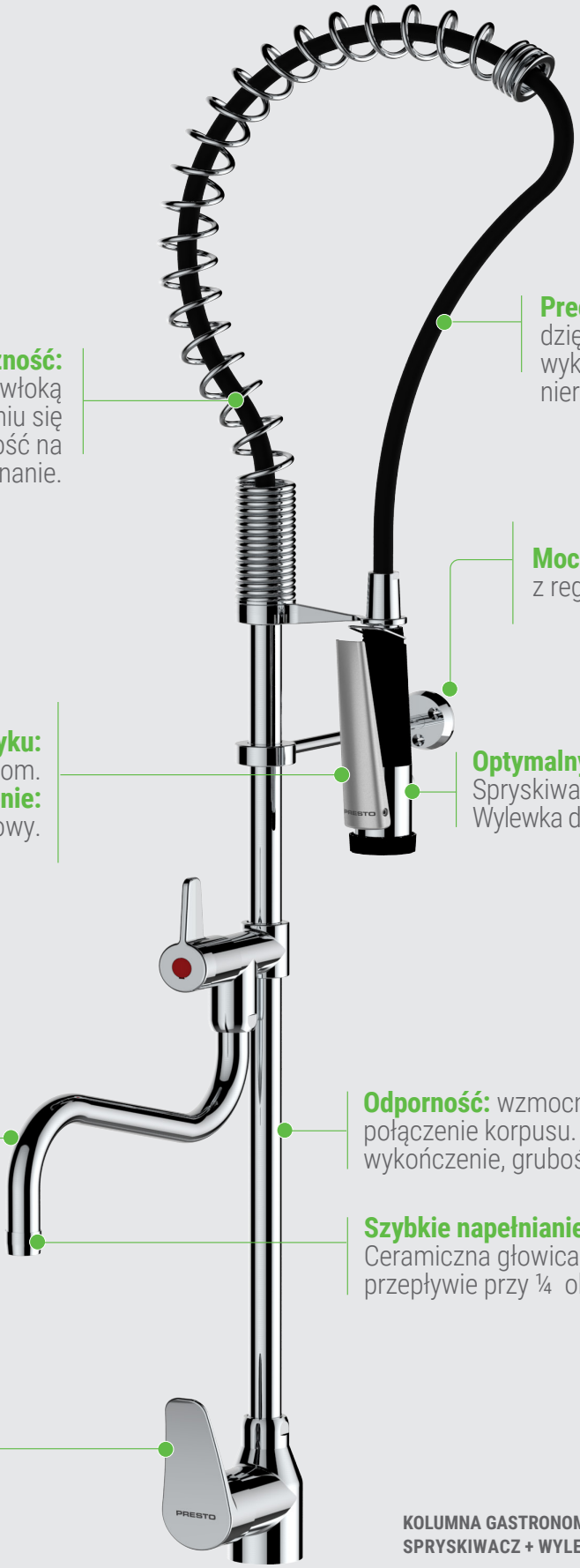


**Precyzyjny ruch:**
dzięki sprężynie wykonanej ze stali nierdzewnej.

**Elastyczność:**
Wąż silikonowy pokryty powłoką zapobiegającą osadzaniu się zanieczyszczeń. Odporność na intenstywne wyginanie.

**Mocowanie ścienne:**
z regulowaną długością

**Bezpieczny w dotyku:**
Powierzchnia zapobiegająca poparzeniom.
**2 strumienie:**
Skoncetrowany oraz wielopunktowy.

**Optymalny wydatek:**
Spryskiwacz: 12L/min.
Wylewka dolna: 20L/min lub 30L/min.

**Intensywne użytkowanie:**
Obrotowa wylewka z gładkim korpusem. Grubość: 1,5 mm. Średnica: 22 mm.

**Odporność:** wzmocnione połączenie korpusu. Gładkie wykończenie, grubość 3 mm.

**Szybkie napełnianie:**
Ceramiczna głowica o maksymalnym przepływie przy ¼ obrotu pokrętła.

**Ergonomia:**
Łatwa obsługa pokrętła oraz wygodna manetka spryskiwacza.

**KOLUMNA GASTRONOMICZNA STOJĄCA**
**SPRYSKIWACZ + WYLEWKA DOLNA 290 MM**

## *GDZIE STOSOWAĆ?*

**Presto Chef**® został zaprojektowany dla kuchni profesjonalnych, gdzie wymagany jest duży wypływ oraz siła spłukiwania przy jednoczesnej higienie i ergonomii np:

- Kuchnie restauracyjne
- Kuchnie hotelowe
- Zakłady produkcji gastronomicznej

## ARMATURY ZE SPRYSKIWACZEM

"Mini-chef"

70818

70820

70828

70826

70830

Dostępne również bez wylewki dolnej

## STANDARDOWE BATERIE

70800

70832

70834

70802

70806 *

70808

(*) Występuje również w wersji z górną wylewką. (nr 70804)

Nasza nowa linia baterii gastronomicznych spełnia wszystkie potrzeby profesjonalistów.

**WYTRZYMAŁOŚĆ WYDAJNOŚĆ DESIGN ERGONOMIA**

**BATERIA DO MONTAŻU ŚCIENNEGO nr 70804**

BIM

www.prestobim.com

PRESTO

LES ROBINETS PRESTO S.A.

7, RUE RACINE
92542 MONTROUGE CEDEX – FRANCE
**Tel.:** +33 (0)1 46 12 34 56 | **Fax:** +33 (0)1 47 35 69 82
**Email:** adv.export@presto.fr

www.presto-group.com | www.prestobim.com

Wyłączny dystrybutor w Polsce:

**BIURO TECHNICZNE EKOTECH**
ul. Fabianowska 126
**Tel.** (61) 651 69 60 | **Fax:** (61) 651 77 04
**Email:** biuro@prestoekotech.pl

www.bateriepresto.pl

"MINI-CHEF" - dla małych przestrzeni.
nr:70840