LBSUB!QSPEVLUV

PRESTO®

QSFTUP!4611

OS!LBU: 35808 - PRESTO 3500 BATERIA ŚCIENNA UMYWALKOWA Z CZARNYM POKRŃTŒEM W KOMPLECIE Z KOLANKAMI TELESKOPOWYMI

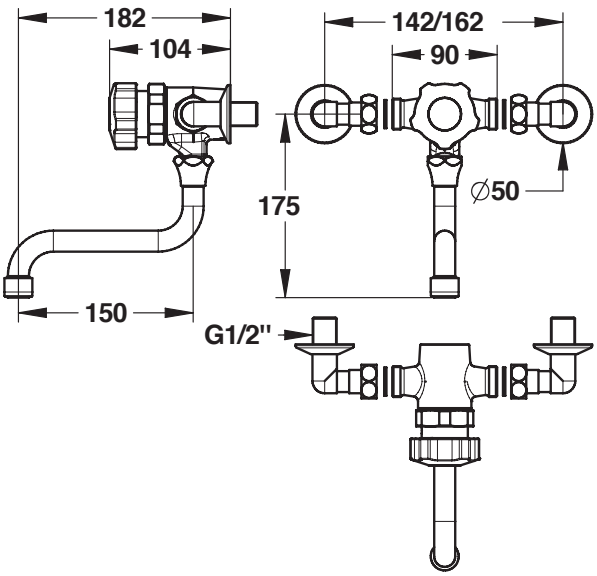

> Dopuszczalne ciŜnienie robocze :

- 1 do 5 bar

> Wypływ :

- 5 l/mn z wbudowanym regulatorem wypływu
- System amortyzacji hydraulicznej - płynne zamykanie wypływu chroniŃce instalacjń
- Ruchoma wylewka z aeratorem

> Czas wypływu :

- 15 sekund (± 5 sekund)

> PrzyłŃcza :

- Kolanaka teleskopowe G.W 3/4" (20x27) x G.Z. 1/2" (15x21) - komfort montażu
- Wbudowane w baterie zawory przeciwpowrotne

> Wykonanie i wykoŒczenie :

- MosiŃdz
- Chrom

> OdpornoŜĺ termiczna :

- OdpornoŜĺ na temperaturń 75ÁC przez 30min - Dezynfekcja termiczna

> BezpieczeŒstwo :

- System antypoparzeniowy - mechaniczny ogranicznik temperatury maksymalnej

> Zawiera :

- 1 bateria
- 1 wylewka
- 2 kolanko telskopowe G.W. 3/4" - G.Z. 1/2"
- 2 uszczelki z sitkiem 3/4" (20x27)

> Zalecane wyposaŒenie dodatkowe :

- Rozeta mocujŃca nr kat 40910

5 l/min | 1/2" | 15 sec | 75°C | 10 years warranty | ACS | ACS | ISO 9001 BUREAU VERITAS Certification